KIT MOTEUR FILAIRE 15

REF : MT0715M0022026



POIDS MAX TABLIER

30-Kg

MOTEUR	
COUPLE NOMINAL	15 Nm
DIAMETRE	45 mm
LONGUEUR	522 mm
VITESSE	17 tr/min
PUISSANCE	135 W
INTENSITE	600 mA
AC 230V 50/60Hz	
INDICE PROTECTION	IP44
MARQUE	AOK

1	
BAGUE ZF 54	1
ADAPTATEUR ZF 54	1
BAGUE OCTO 60	1
ADAPTATEUR OCTO60	1
BAGUE DEPRAT 62	1
ADAPTATEUR DEPRAT 62	1
CLIP MOTEUR	1
SUPPORT MOTEUR	1
VIS	2
ECROU	2
VIS AUTOFOREUSE	1

MOTEUR FILAIRE 15 NM	1
INTERRUPTEUR	1
BOITIER APPLIQUE	1

KIT MOTEUR FILAIRE 15

REF : MT0715M0022026



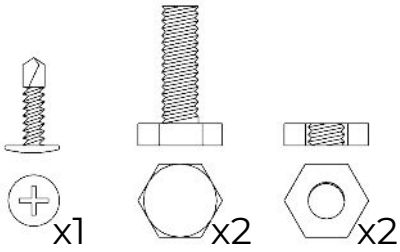





1

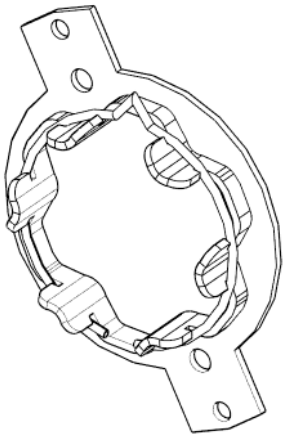

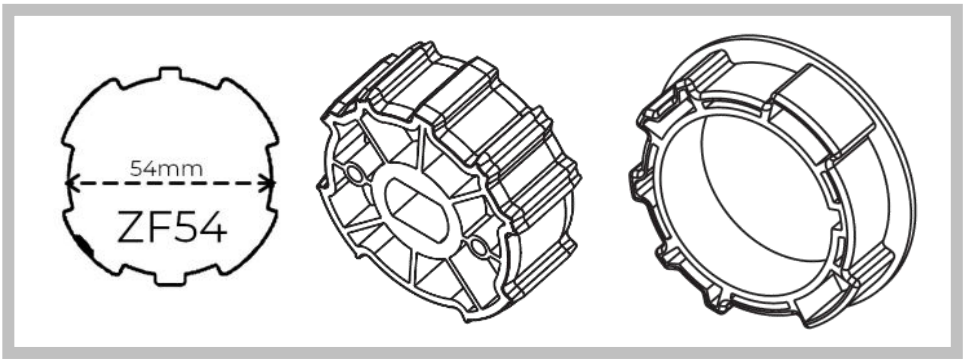

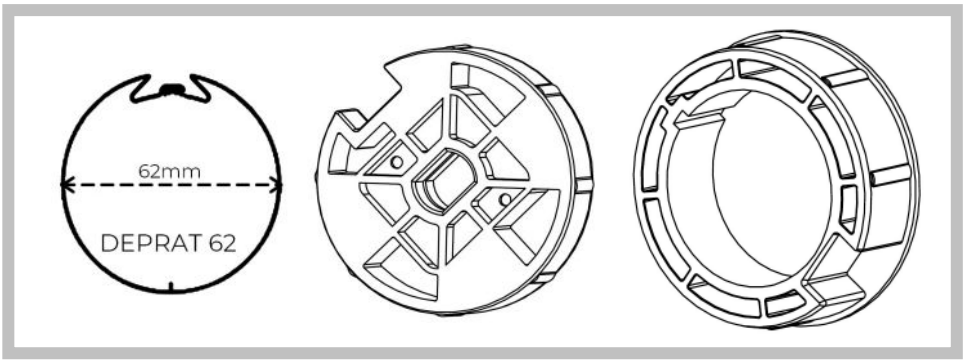



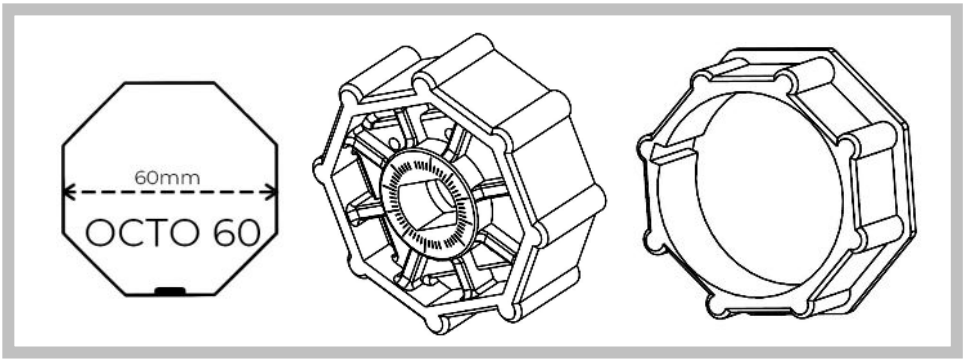

REGLAGE MOTEUR FILAIRE

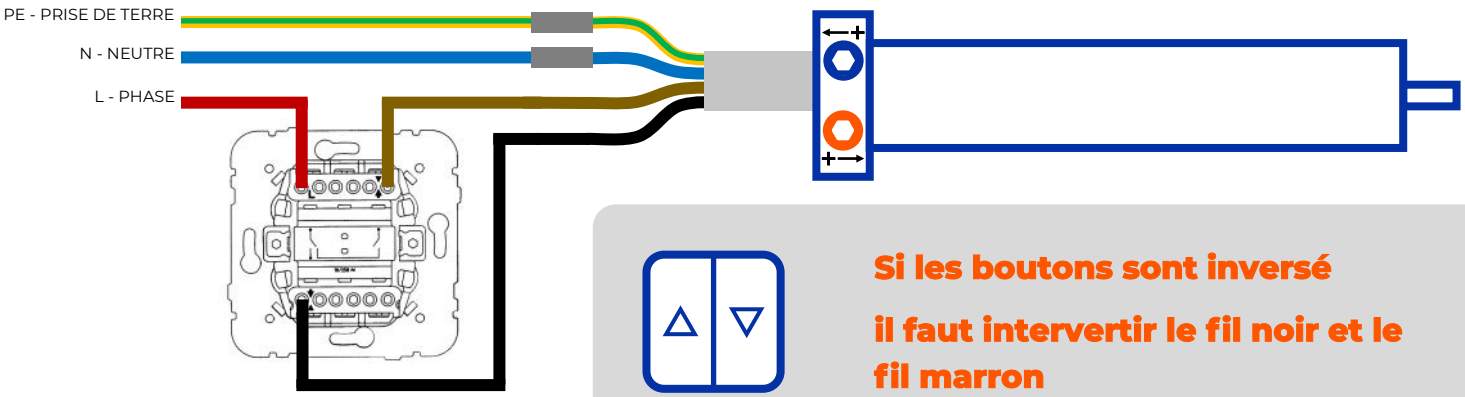

Si les boutons sont inversé

il faut intervertir le fil noir et le fil marron

Moteur à gauche	Moteur à droite	Enroulement extérieur	Enroulement intérieur
